TOP-STAYS

Бесшумный Технологичный Долговечный Экологичный

TOP-STAYS

Подъемные механизмы серии SQ NEW

Подъемные механизмы серии SQ NEW
Применение: кухни, гостиные, ванные комнаты, офис

- Угол открывания 107°, позволяет без усилий доставать предметы в шкафу
- Бесшумное и плавное закрывание
- Легкость открывания и фиксация фасада в любом положении
- Регулировка скорости мягкого закрывания
- Регулировка фиксации и скорости открывания фасада
- Защелкивающий механизм упрощает монтаж и демонтаж
- Стильный дизайн декоративных заглушек в двух цветах
- Высокая практичность даже при широких фасадах
- Возможность установки ограничителя высоты угла открывания фасада
- Универсальная присадка и шаблон к комплекту

Ключевые особенности

Легкость открывания

Угол открывания 107°
100°
75°

Функция фиксации фасада в любом положении

Минимальные зазоры

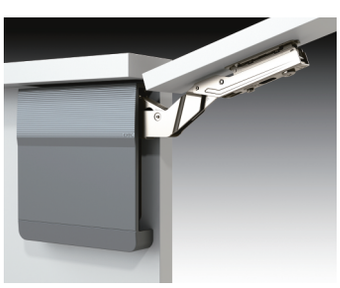

Уникальная функция регулировки скорости закрывания фасада

Все необходимое в комплекте

3D регулировка положения фасада

Разнообразие цветов заглушек

Цвета заглушек

Однотонные

белый

серый

Двухцветные

белый + светло-серый

белый + цвет никель

Двухцветные

серый + темно-серый

серый + цвет никель

TOP-STAYS

Подъемные механизмы серии SQ NEW

ИЗДЕЛИЕ

ОПИСАНИЕ

- Угол открывания:107°
- Ширина фасада до 1200мм
- Высота фасада: 250~600мм
- Толщина двери:16~28мм
- 3D регулировка: по высоте: +/-2мм, Регулировка по глубине: +/-2мм, Регулировка по сторонам: +/-2мм,
- Легкость открывания и фиксация фасада в любом положении
- Регулировка открывания и скорости мягкого закрывания
- Монтаж и демонтаж без инструментов
- Декоративные заглушки в двух цветах
- Ограничение угла открывания 100°, 75°

Индекс мощности LF
Высота шкафа KH (мм) x вес двери включая двойной вес ручки (кг)
Примечание: Индекс нагрузки LF и вес двери могут быть на 50% выше при использовании третьего механизма.

ИНФОРМАЦИЯ ДЛЯ ЗАКАЗА

1 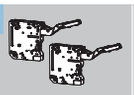

Комплект подъемного механизма
Угол открывания 107°

Диапазон мощности LF		Арт.	Компл/уп
580-1250	Light	SQ00AL	10
960-2040	Medium	SQ00AM	10
1800-3500	Strong	SQ00AH	10

2

100°

75°

Ограничитель угла открывания
Материал: пластмасса

Темно-серый (H11)	Арт.	
Угол открывания		Шт/уп
100°	SQW100	1000
75°	SQW75	1000

3

Комплект крепления фасада
для деревянных фасадов
и широкой алюминиевой рамки

Никель (A01)	
Арт.	SQ00YQ
Компл/уп	200

4 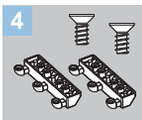

Комплект крепления фасада
для узкой алюминиевой рамки

Никель (A01)	
Арт.	SQ00H
Компл/уп	100
10 шт Ø3 5*8,5 мм винты	

5 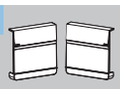

Комплект заглушек (левая+правая)

Цвет	Арт.	Компл/уп
Белый	SQJS02A	20
Серый	SQJS02B	20

6 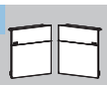

Комплект двуцветных заглушек
(левая+правая)

Цвет	Арт.	Компл/уп
Белый+светло-серый	SQJS01A	20
Серый+темно-серый	SQJS01B	20
Белый+никель	SQJS01C	20
Серый+никель	SQJS01D	20

7

Декоративная заглушка для плеча петли
Никель (A01)

Арт.	Шт/уп
S15H	4000

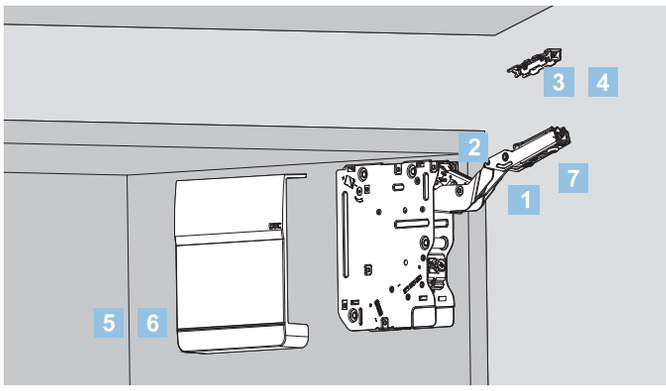

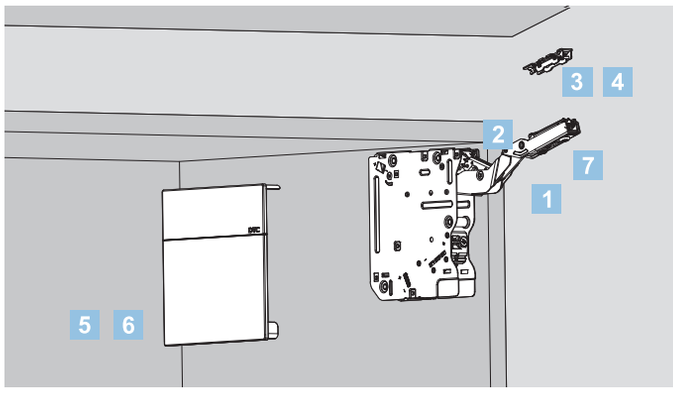

ИНФОРМАЦИЯ ДЛЯ ЗАКАЗА

T1 Рекомендуемый комплект: однотонные заглушки

включает:

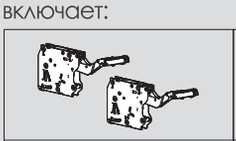	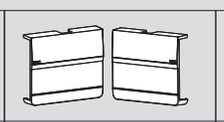	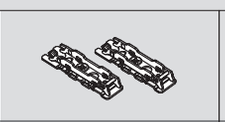	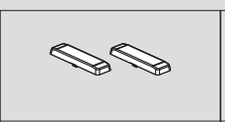	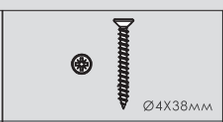	
1x комплект механизмов	1x комплект однотонных заглушек	1x комплект крепления фасада	2 x заглушки для плеча петли	6 x саморезов	4 x самореза

Выберите арт. комплекта в соответствии с индексом мощности и высотой фасада			
Индекс мощности (LF)	Высота фасада	Арт. комплекта (белые заглушки)	Арт. комплекта (серые заглушки)
480-1250	250-400мм	SQ02BL03A	SQ02BL03B
960-2350	250-500мм	SQ02BM03A	SQ02BM03B
1600-3600		SQ02BH03A	SQ02BH03B
2500-4500	350-600мм	SQ02BC03A	SQ02BC03B

В комплект включены: инструкция на русском языке + шаблон

100°

75°

Ограничители угла открывания в комплект не входят! Заказывайте отдельно арт. SQW100/SQW75

В случае применения узкого алюминиевого профиля заказывайте крепежные планки SQ00H отдельно

TOP-STAYS

Подъемные механизмы серии SQ NEW система Push-Open для фасадов без ручек

ИЗДЕЛИЕ

ОПИСАНИЕ

- Угол открывания:107°
- Ширина фасада до 1200мм
- Высота фасада: 250~600мм
- Толщина двери:16~28мм
- 3D регулировка
  Регулировка по высоте: +/-2мм,
  Регулировка по глубине: +/-2мм,
  Регулировка по сторонам: +/-2мм,
- Легкость открывания и фиксация фасада в любом положении
- Регулировка открывания
- Монтаж и демонтаж без инструментов
- Декоративные заглушки в двух цветах
- Ограничение угла открывания 100°, 75°

Индекс мощности LF

Высота шкафа KH (мм) x вес двери включая двойной вес ручки (кг)

Примечание: Индекс нагрузки LF и вес двери могут быть на 50% выше при использовании третьего механизма.

ИНФОРМАЦИЯ ДЛЯ ЗАКАЗА

1 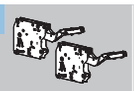

Комплект подъемного механизма
Угол открывания 107°

Диапазон мощности LF		Арт.	Компл/уп
580-1350	Light	SQ2FBL	10
1060-2450	Medium	SQ2FBM	10
1800-4000	Strong	SQ2FBH	10
2600-5000	Extra Strong	SQ2FBC	10

3

Комплект крепления фасада
для деревянных фасадов
и широкой алюминиевой рамки

Никель (A01)

Арт.	SQ00YQ
Компл/уп	200

5 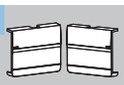

Комплект заглушек (левая+правая)
Пластик

Цвет	Арт.	Компл/уп
Белый	SQJS03A	20
Серый	SQJS03B	20

7

Декоративная заглушка для плеча петли
Никель (A01)

Арт.	Шт/уп
S15H	4000

2
100°

75°

Ограничитель угла открывания
Материал: пластмасса

Темно-серый (H11)

Угол открывания	Арт.	Шт/уп
100°	SQW100	1000
75°	SQW75	1000

4 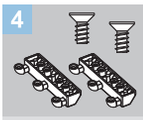

Комплект крепления фасада
для узкой алюминиевой рамки

Никель (A01)

Арт.	SQ00H
Компл/уп	100

10 шт Ø3 5*8,5 мм винты

6

Двуцветные заглушки (левая+правая)
Материал: пластмасса

Цвет	Арт.	Компл/уп
Белый+светло-серый	SQJS04A	20
Серый/темно-серый	SQJS04B	20
Белый+никель	SQJS04C	20
Серый+никель	SQJS04D	20

8

Магнитный толкатель Push

Арт.	MS-A011A
Шт/уп	200

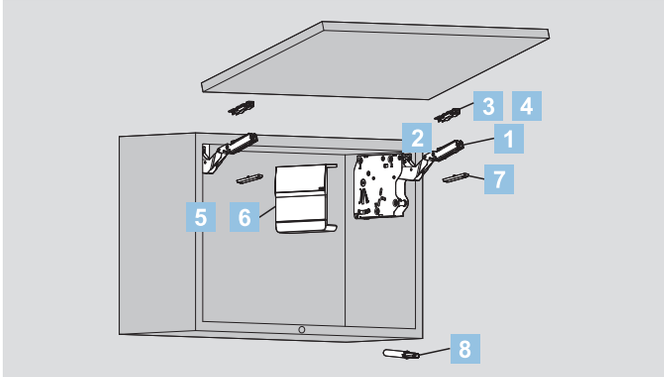

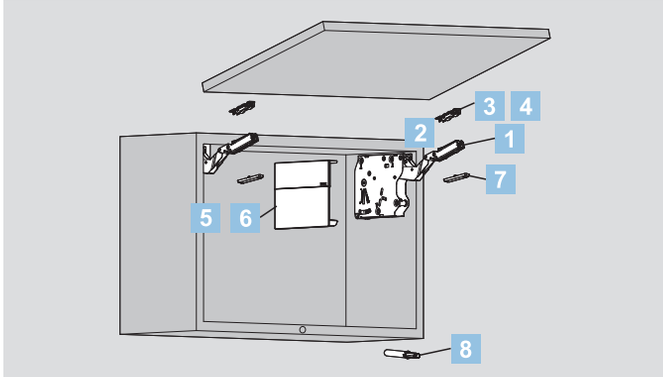

ИНФОРМАЦИЯ ДЛЯ ЗАКАЗА

T1 Рекомендуемый комплект - Однотонные заглушки

включает:

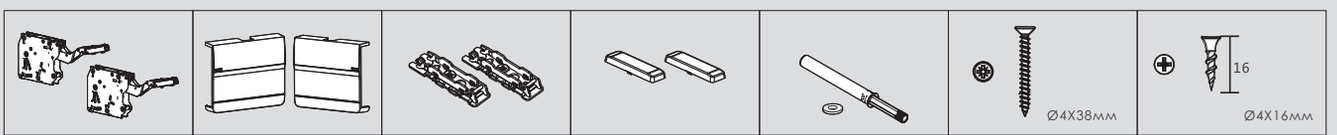

1x комплект механизма	1x комплект однотонных заглушек	1x комплект крепления фасада	2 x заглушки для плеча петли	1 x магнитный толкатель Push	6 x саморезов	5 x саморезов

Выберите арт. комплекта в соответствии с индексом мощности и высотой фасада			
Индекс мощности (LF)	Высота фасада	Арт. комплекта (белые заглушки)	Арт. комплекта (серые заглушки)
580-1350	250-400 мм	SQ2FBL03A	SQ2FBL03B
1060-2450	250-500 мм	SQ2FBM03A	SQ2FBM03B
1800-4000		SQ2FBH03A	SQ2FBH03B
2600-5000	350-600 мм	SQ2FBC03A	SQ2FBC03B

В комплект включены: инструкция на русском языке + шаблон

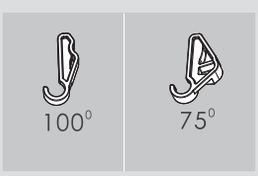

Ограничители угла открывания в комплект не входят! Заказывайте отдельно арт. SQW100/SQW75

В случае применения узкого алюминиевого профиля заказывайте крепежные планки SQ00H отдельно

TOP-STAYS

Подъемные механизмы серии SQ NEW

СХЕМА

Установочные размеры (мм) Указаны на шаблоне (входит в комплект)

Требование к положению штифта и пространству

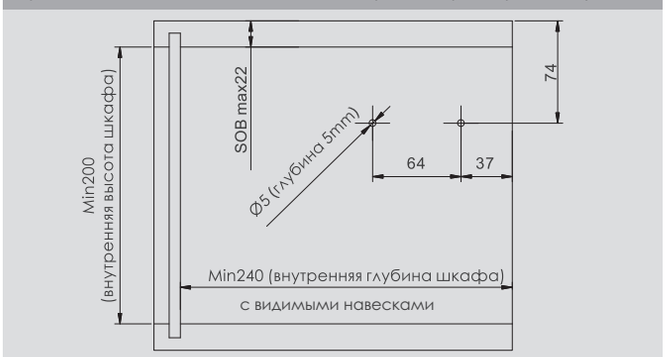

SOB: толщина верхней панели

Позиция крепления
Дополнительная информация не обязательна при монтаже

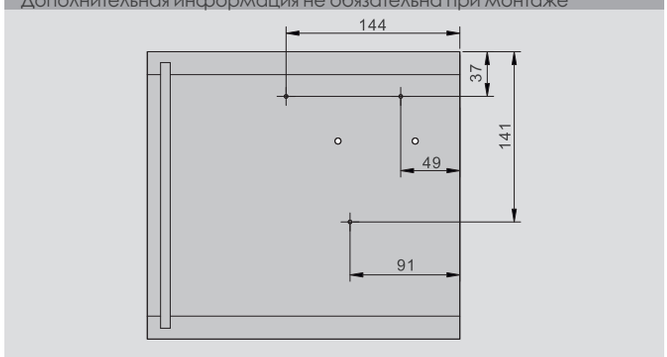

3х самореза Ø4X38мм

Позиции сверления на фасаде для деревянных фасадов и широкой алюминиевой рамки

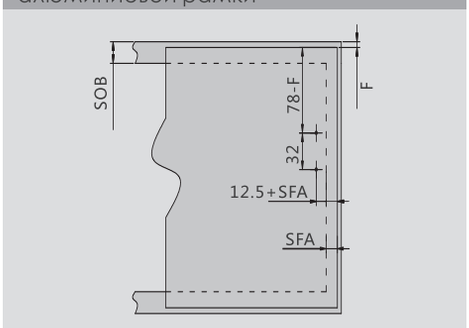

4 самореза для деревянных дверей (Ø4X16мм)
SFA: боковое наложение фасада
F: зазор

Позиции сверления (узкие алюминиевые рамки)

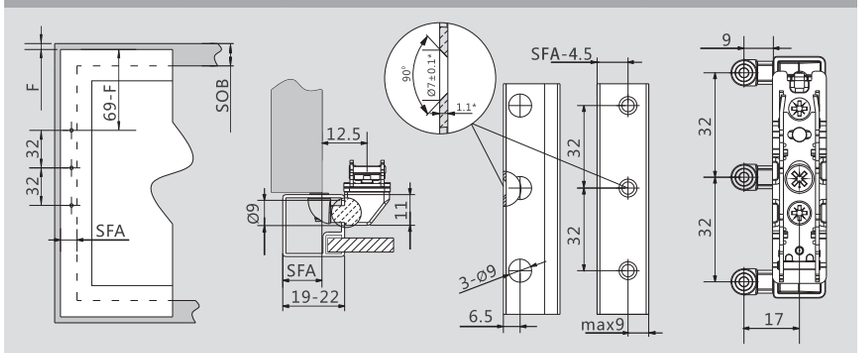

толщина фасада(мм)	19	20	21	22
SFA(мм)	15~19	16~20	17~21	18~22

10 винтов для тонкой алюминиевой рамки (Ø3.5X8.5мм)
*При изменении толщины рамки, измените размеры
Крепление для тонкой алюминиевой рамки заказывается отдельно

Расчет для установки с карнизом

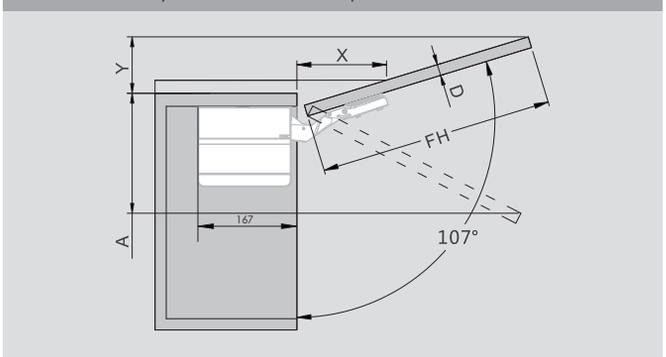

D (мм)	16	19	22	26	28
X (мм)	70	58	49	35	26
ограничитель угла открывания		необходимое пространство (мм)			
нет		Y=FH x 0.29-15+D			
100°		Y=FH x 0.17-15+D			
75°		A=FH x 0.26+15-D			

Минимальный зазор

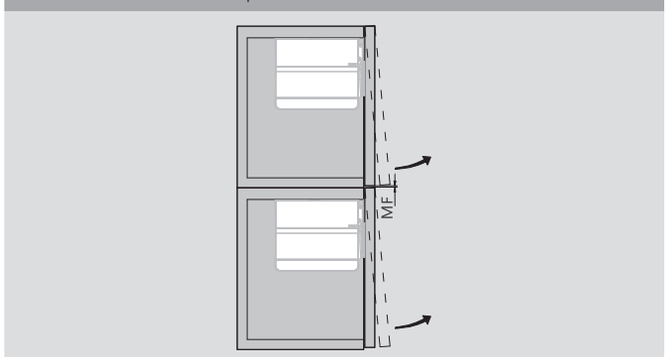

MF: Минимальный зазор 2 мм

TOP-STAYS

Монтаж, снятие и регулировка подъемных механизмов серии SQ NEW

Монтаж

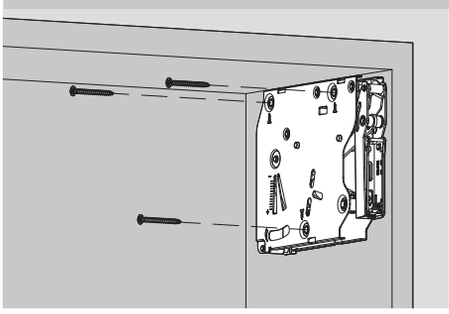

Совместите штифты, крепления саморезами

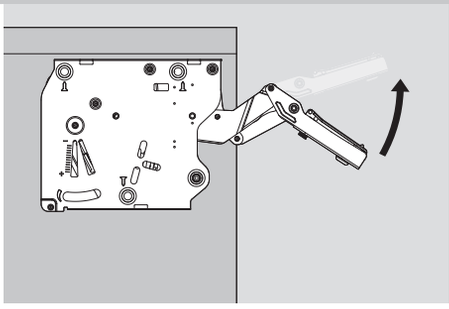

Осторожно поднимите рычаг

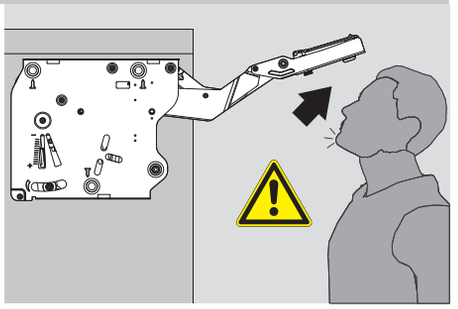

Существует опасность получения травмы при выскакивании рычага. Не опускайте рычаг без установленных фасадов

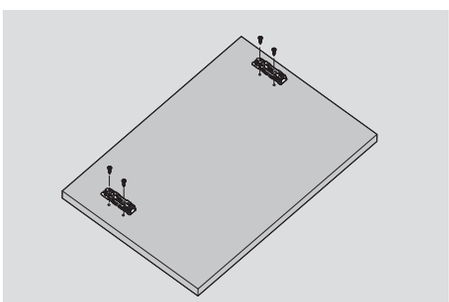

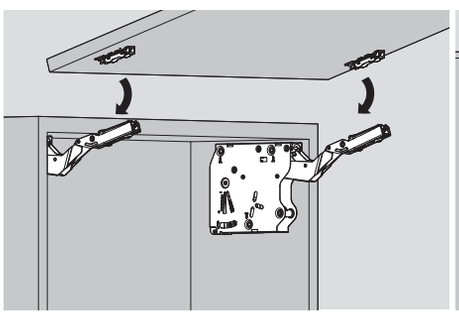

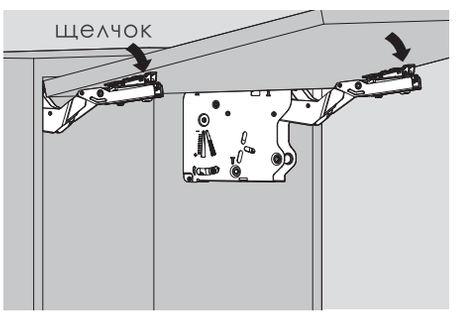

Установка фасада

Регулировка функции фиксации фасада в любом положении

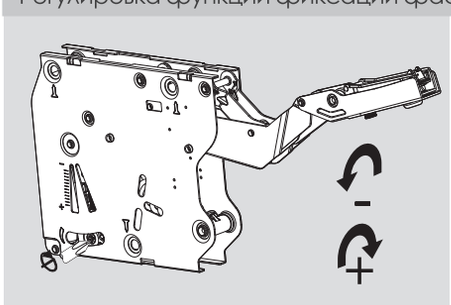

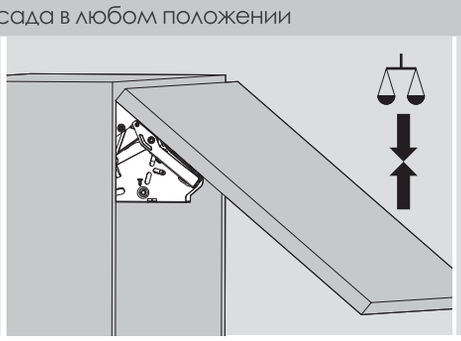

Регулировка производится отверткой
Не использовать шуруповерт!

Регулировка фасада

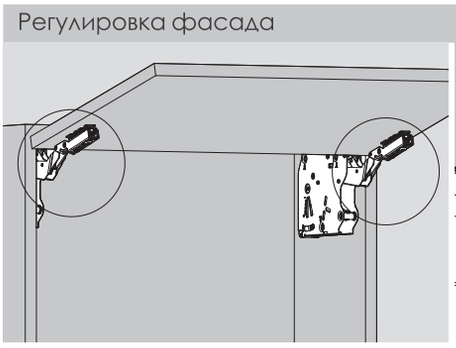

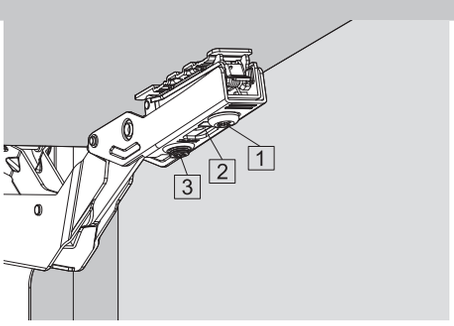

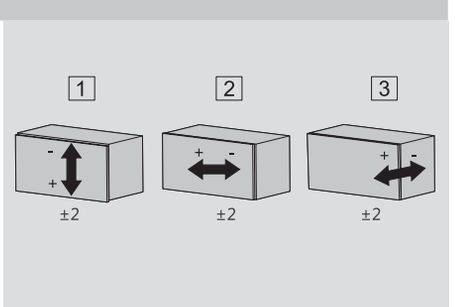

TOP-STAYS

Монтаж, снятие и регулировка подъемных механизмов серии SQ NEW

Установка заглушек

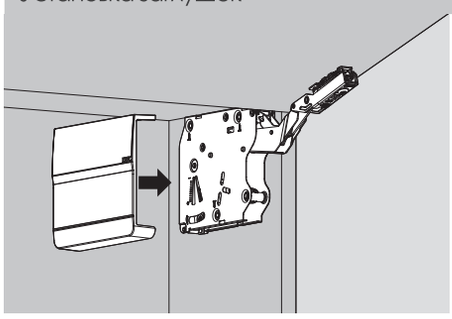

Установка ограничителя угла открывания механизма

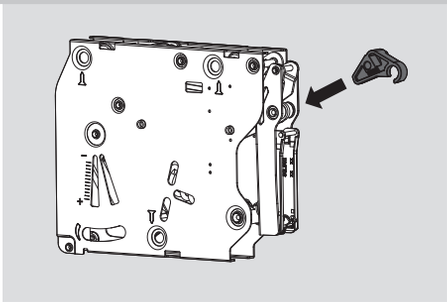

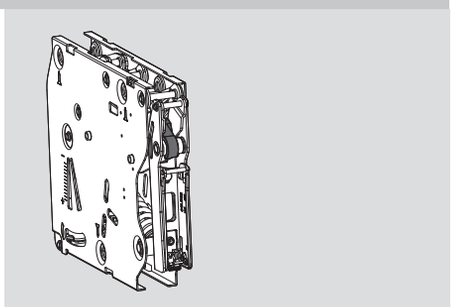

Демонтаж

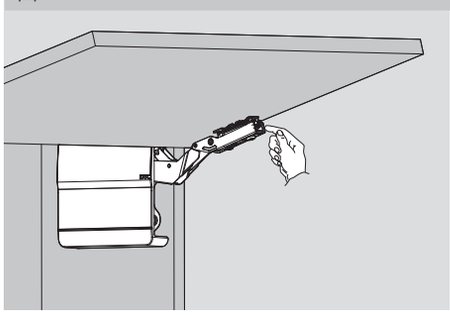

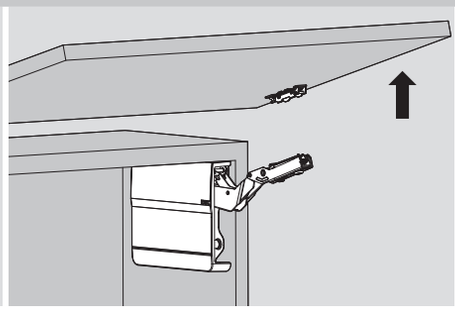

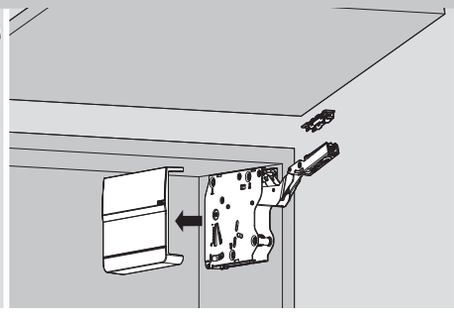

После того, как рычаг был поднят
не опускайте его

Монтаж толкателей подъемных механизмов серии SQ NEW система Push-Open для фасадов без ручек

Монтаж врезного толкателя

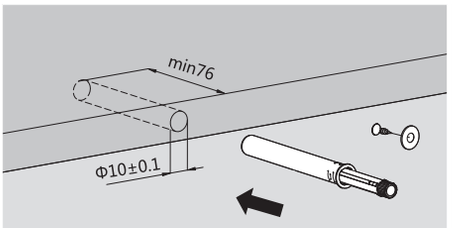

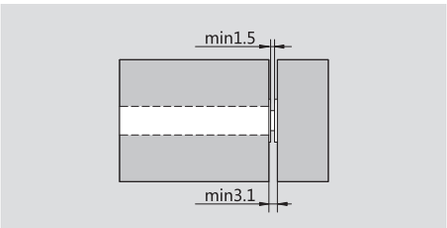

FAU-наложение фасада снизу

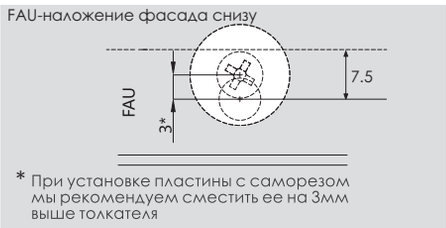

* При установке пластины с саморезом мы рекомендуем сместить ее на 3мм выше толкателя

Монтаж накладного толкателя со встроенной монтажной планкой

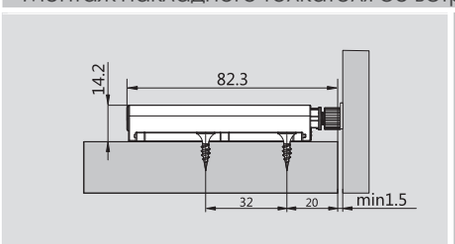

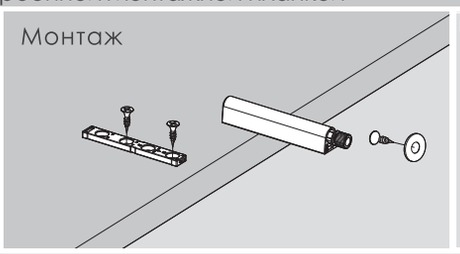

FAU-наложение фасада снизу

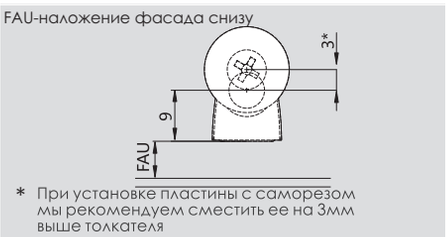

* При установке пластины с саморезом мы рекомендуем сместить ее на 3мм выше толкателя

Монтаж накладного толкателя с крестообразной монтажной планкой

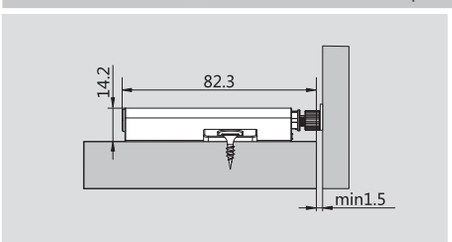

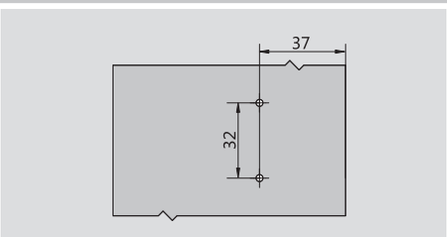

FAU-наложение фасада снизу

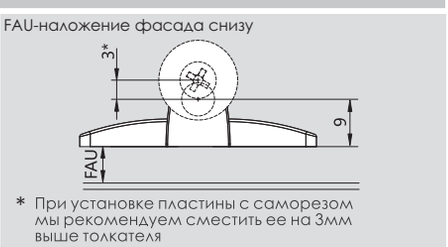

* При установке пластины с саморезом мы рекомендуем сместить ее на 3мм выше толкателя

Монтаж

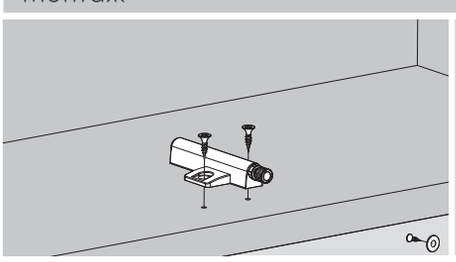

TOP-STAYS серия SQ